DEWALT®

XR LI-ION

RENTWAY

DCF887

370002-03 LT

Lietuvių	**(Originalios instrukcijos vertimas)**	**5**
Русский язык	**(Перевод с оригинала инструкции)**	**18**

RENTWAY

Рис. / Рисунок 1

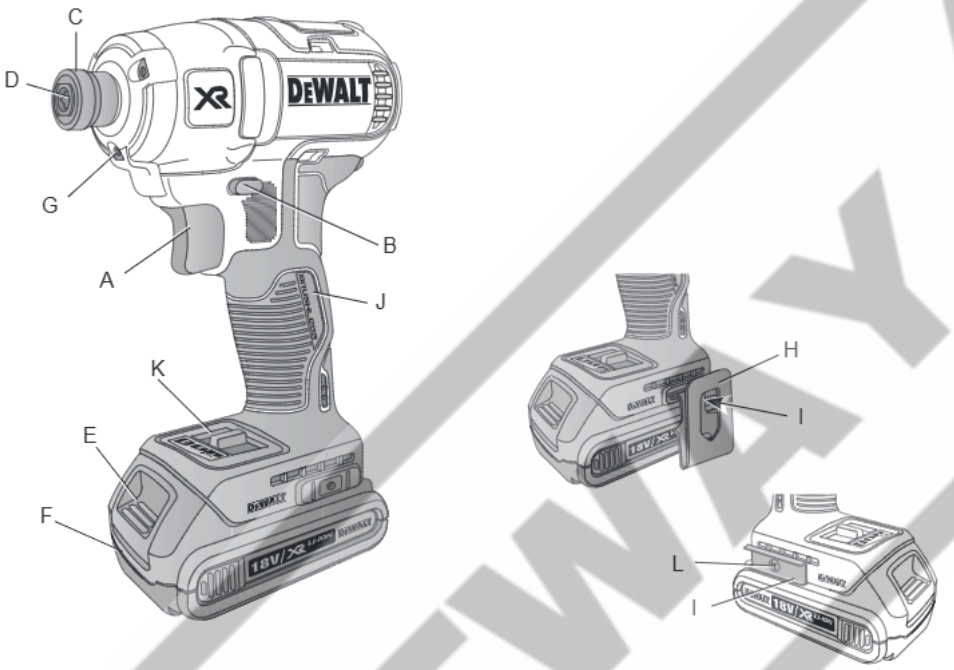

Рис. / Рисунок 2

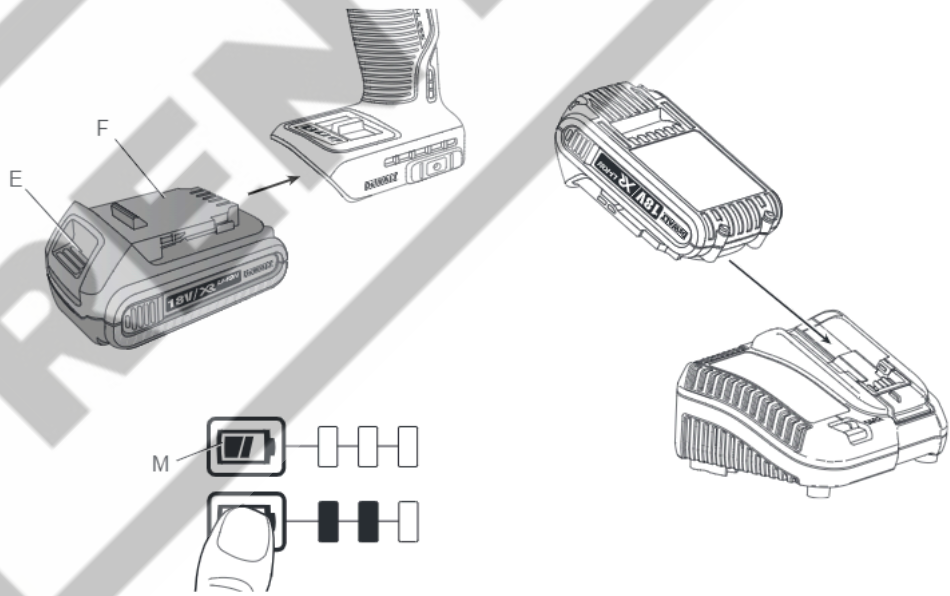

Pav. / Рисунок 3

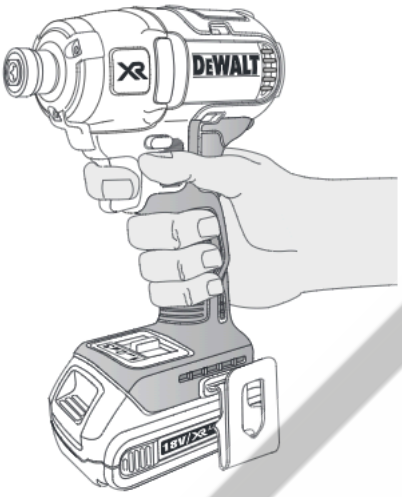

Pav. / Рисунок 4

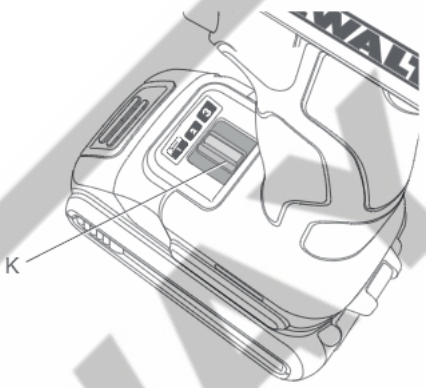

Pav. / Рисунок 5

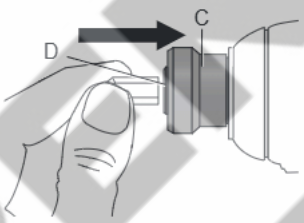

Pav. / Рисунок 6

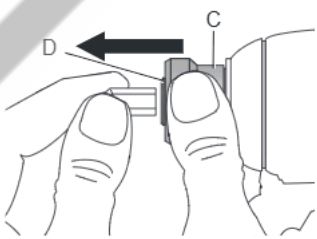

RENTWA

BEŠEPETIS AKUMULIATORINIS SMŪGINIS SUKTUVAS DCF887

Sveikiname!

Jūs pasirinkote „DEWALT“ įrankį. Dėl ilgametės patirties įrankių gamyboje ir diegiamų naujovių, „DEWALT“ yra patikimiausias profesionalių elektrinių įrankių vartotojų partneris.

Techniniai duomenys

		DCF887
Įtampa	V_{DC}	18
Tipas		1/10
Akumuliatoriaus tipas		Ličio jonų
Galios išvestis	W	400
Greitis be apkrovos	spm	
1 režimas		0-1 000
2 režimas		0-2 800
3 režimas		0-3 250
Smūgių dažnis	smūg./min.	0-3 800
Maks sūkio momentas	Nm	205
Įrankio laikiklis		6,35 mm (1/4 colio)
Svoris (be akumuliatoriaus)	kg	0,9

Bendros triukšmo ir vibracijos vertės (trišio vektoriaus suma) pagal EN 60745-2-2:

L_{PA} (garso slėgio lygis)	dB(A)	96
L_{WA} (garso galios lygis)	dB(A)	107
K (nustatyto garso lygio paklaida)	dB(A)	3
Vibracijos emisijos dydis, a_h =	m/s²	22,0
Paklaida K =	m/s²	2,1

Šiame informaciniame lapelyje nurodyta keliama vibracija nustatyta atsižvelgiant į standartinį bandymo metodą, pateiktą EN 60745, todėl ją galima palyginti su kitų elektrinių įrankių keliama vibracija. Nurodyta keliama vibracija taip pat gali būti naudojama preliminariam vibracijos poveikiui įvertinti.

ĮSPĖJIMAS! *Nurodytoji vibracija kyla naudojant įrankį pagrindiniams numatytiems darbams. Tačiau, jei šiuo įrankiu atliekami kiti darbai, naudojant kitus priedus arba prastai prižiūrimus priedus, vibracijos emisija gali skirtis. Dėl to gali žymiai padidėti vibracijos poveikis per visą darbo laiką.*

Vertinant vibracijos poveikio lygį per tam tikrą darbo laikotarpį, reikia atsižvelgti ne tik į laiką, kai įrankis veikia, bet ir į tą laiką, kai įrankis yra išjungtas ir į laiką, kai jis veikia parengties režimu. Dėl to gali žymiai sumažėti vibracijos poveikis per visą darbo laiką.

Imkitės papildomų saugos priemonių, kad apsisaugotumėte nuo vibracijos poveikio, pavyzdžiui: techniškai prižiūrėkite įrankį ir jo priedus, laikykite rankas šiltai, planuokite darbą.

Akumuliatorius		DCB180	DCB181	DCB182
Akumuliatoriaus tipas		Ličio jonų	Ličio jonų	Ličio jonų
Įtampa	V_{DC}	18	18	18
Galia	Ah	3,0	1,5	4,0
Svoris	kg	0,64	0,35	0,61

Akumuliatorius		DCB183/B	DCB184/B	DCB185
Akumuliatoriaus tipas		Ličio jonų	Ličio jonų	Ličio jonų
Įtampa	V_{DC}	18	18	18
Galia	Ah	2,0	5,0	1,3
Svoris	kg	0,40 / 0,45	0,62 / 0,67	0,35

Kroviklis		DCB105		
Maitinimo tinklo įtampa	V_{AC}	230		
Akumuliatoriaus tipas		10,8 / 14,4 / 18 ličio jonų		
Apytikslė akumuliatoriaus įkrovimo trukmė	min	25 (1,3 Ah)	30 (1,5 Ah)	40 (2,0 Ah)
		55 (3,0 Ah)	70 (4,0 Ah)	90 (5,0 Ah)
Svoris	kg	0,49		

Kroviklis		DCB107		
Maitinimo tinklo įtampa	V_{AC}	230		
Akumuliatoriaus tipas		10,8 / 14,4 / 18 ličio jonų		
Apytikslė akumuliatoriaus įkrovimo trukmė	min	60 (1,3 Ah)	70 (1,5 Ah)	90 (2,0 Ah)
		140 (3,0 Ah)	185 (4,0 Ah)	240 (5,0 Ah)
Svoris	kg	0,29		

Kroviklis		DCB112		
Maitinimo tinklo įtampa	V_{AC}	230		
Akumuliatoriaus tipas		10,8 / 14,4 / 18 ličio jonų		
Apytikslė akumuliatoriaus įkrovimo trukmė	min	40 (1,3 Ah)	45 (1,5 Ah)	60 (2,0 Ah)
		90 (3,0 Ah)	120 (4,0 Ah)	150 (5,0 Ah)
Svoris	kg	0,36		

Kroviklis		DCB113		
Maitinimo tinklo įtampa	V_{AC}	230		
Akumuliatoriaus tipas		10,8 / 14,4 / 18 ličio jonų		
Apytikslė akumuliatoriaus įkrovimo trukmė	min	30 (1,3 Ah)	35 (1,5 Ah)	50 (2,0 Ah)
		70 (3,0 Ah)	100 (4,0 Ah)	120 (5,0 Ah)
Svoris	kg	0,4		

Kroviklis		DCB115		
Maitinimo tinklo įtampa	V_{AC}	230		
Akumuliatoriaus tipas		10,8 / 14,4 / 18 ličio jonų		
Apytikslė akumuliatoriaus įkrovimo trukmė	min	25 (1,3 Ah)	30 (1,5 Ah)	40 (2,0 Ah)
		55 (3,0 Ah)	70 (4,0 Ah)	90 (5,0 Ah)
Svoris	kg	0,5		

Saugikliai:		
Europa	230 V įrankiai	Maitinimo tinklo el. srovės stiprumas – 10 amperų
Jungtinė Karalystė ir Airija	230 V įrankiai	El. srovės stiprumas kištukuose – 3 amperų

Apibrėžtys Saugos taisyklės

Toliau pateiktos apibrėžtys apibūdina kiekvieno žodinio signalo griežtumą. Perskaitykite šią instrukciją ir atkreipkite dėmesį į šiuos simbolius.

PAVOJUS! *Nurodo tiesioginę pavojingą situaciją, kurios neišvengę,* ***žūsite*** *arba* ***sunkiai susižalosite****.*

ĮSPĖJIMAS! *Nurodo potencialią pavojingą situaciją, kurios neišvengus,* ***galima sunkiai ar net mirtinai susižaloti****.*

DĖMESIO! *Nurodo potencialią pavojingą situaciją, kurios neišvengus* ***galima nesunkiai arba vidutiniškai susižeisti****.*

PASTABA. *Nurodo praktiką,* ***nesusijusią su susižeidimu****, kuri* ***gali*** *padaryti* ***žalos turtui****.*

Reiškia elektros smūgio pavojų.

Reiškia gaisro pavojų.

EB atitikties deklaracija

MAŠINŲ DIREKTYVA

BEŠEPETIS AKUMULIATORINIS SMŪGINIS SUKTUVAS
DCF887

„DEWALT“ pareiškia, kad ***Techninių duomenų*** skyriuje aprašyti gaminiai yra sukurti laikantis toliau nurodytų reikalavimų ir standartų: 2006/42/EB, EN 60745-1:2009+A11:2010, EN 60745-2-2:2010.

Šie gaminiai taip pat atitinka Direktyvas 2004/108/EB (iki 2016.04.19), 2014/30/ES (nuo 2016.04.20) ir 2011/65/ES. Dėl papildomos informacijos prašome kreiptis į „DEWALT“ atstovą toliau nurodytu adresu arba žiūrėkite į vadovo pabaigoje pateiktą informaciją.

Toliau pasirašęs asmuo yra atsakingas už techninio dokumento sukūrimą ir pateikia šią deklaraciją „DEWALT“.

Markus Rompel
Projektavimo direktorius
DEWALT, Richard-Klinger-Straße 11,
D-65510, Idstein, Germany (Vokietija)
2015.06.29

ĮSPĖJIMAS! *Norėdami sumažinti susižeidimo pavojų, perskaitykite šią instrukciją.*

Bendrieji įspėjimai dėl elektrinio įrankio saugos

ĮSPĖJIMAS! Perskaitykite visus saugos įspėjimus ir visus nurodymus. *Jei bus nesilaikoma toliau pateiktų įspėjimų ir nurodymų, gali kilti elektros smūgio, gaisro ir (arba) sunkaus sužeidimo pavojus.*

IŠSAUGOKITE VISUS ĮSPĖJIMUS IR NURODYMUS ATEIČIAI

Sąvoka „elektrinis įrankis“ pateiktuose įspėjimuose reiškia į maitinimo tinklą jungiamą (laidinį) elektrinį įrankį arba akumuliatoriaus maitinamą (belaidį) elektrinį įrankį.

1) DARBO VIETOS SAUGA

a) ***Darbo vieta turi būti švari ir gerai apšviesta.*** *Užgriozdintos ir tamsios vietos dažnai yra nelaimingų atsitikimų priežastimi.*

b) ***Elektrinių įrankių nenaudokite sprogioje aplinkoje, pavyzdžiui ten, kur yra degių skysčių, dujų arba dulkių.*** *Elektriniai įrankiai sukelia kibirkštis, nuo kurių gali užsidegti dulkės arba garai.*

c) ***Dirbdami su elektriniu įrankiu neleiskite artyn vaikų ir pašalinių asmenų.*** *Jie gali blaškyti dėmesį ir dėl to galite nesuvaldyti įrankio.*

2) ELEKTROS SAUGA

a) ***Elektrinių įrankių kištukai privalo atitikti elektros lizdus. Niekada niekaip nemodifikuokite kištuko. Su įžemintais elektriniais įrankiais niekada nenaudokite jokių adapterių.*** *Nepakeisti, originalūs kištukai ir juos atitinkantys elektros lizdai sumažins elektros smūgio pavojų.*

b) ***Stenkitės nesiliesti kūnu prie įžemintų paviršių, pavyzdžiui, vamzdžių, radiatorių, viryklių ir šaldytuvų.*** *Jei jūsų kūnas būtų įžemintas, elektros smūgio pavojus padidėtų.*

c) ***Nedirbkite su šiuo įrankiu lietuje arba esant drėgnoms oro sąlygoms.*** *Į elektrinį įrankį patekęs vanduo padidina elektros smūgio pavojų.*

d) ***Atsargiai elkitės su elektros laidu. Niekada nenaudokite laido elektriniam įrankiui nešti, jam ar kištukui traukti. Saugokite laidą nuo karščio, tepalo, aštrių kraštų arba judančių dalių.*** *Pažeisti arba susinarplioję laidai padidina elektros smūgio pavojų.*

e) ***Dirbdami su elektriniu įrankiu lauke, naudokite darbui lauke tinkamą ilginimo laidą.*** *Naudojant darbui lauke tinkamą laidą, sumažėja elektros smūgio pavojus.*

f) ***Jeigu elektrinį įrankį neišvengiamai reikia naudoti drėgnoje aplinkoje, naudokite maitinimo šaltinį, apsaugotą liekamosios elektros srovės prietaisu (RCD).*** *Naudojant RCD, sumažėja elektros smūgio pavojus.*

3) ASMENINĖ SAUGA

a) ***Būkite budrūs, žiūrėkite ką darote ir vadovaukitės sveika nuovoka, kai dirbate su elektriniu įrankiu.*** ***Nenaudokite elektrinio įrankio būdami pavargę arba veikiami narkotikų, alkoholio arba vaistų.*** *Dirbant su elektriniu įrankiu užtenka vienos neatidumo akimirkos ir galima sunkiai susižeisti.*

b) ***Dėvėkite asmeninės saugos įrangą. Visada naudokite akių apsaugos priemones.*** *Apsauginės priemonės, pavyzdžiui, respiratorius, apsauginiai batai neslidžiais padais, šalmas ar ausų apsaugos, naudojamos atitinkamomis sąlygomis, sumažina susižeidimo pavojų.*

c) ***Būkite atsargūs, kad netyčia neįjungtumėte įrankio. Prieš įjungdami įrankį į elektros tinklą ir (arba) įdėdami akumuliatorių, prieš paimdami ar nešdami įrankį, visuomet patikrinkite, ar išjungtas jo jungiklis.*** *Nešant elektrinius įrankius uždėjus pirštą ant jų jungiklio arba įjungiant įrankius į elektros tinklą, kai jų jungikliai yra įjungti, įvyksta nelaimingų atsitikimų.*

d) ***Prieš įjungdami elektrinį įrankį, pašalinkite nuo jo visus reguliavimo raktus ar veržliarakčius.*** *Neištraukę veržliarakčio iš besisukančios elektros įrankio dalies rizikuojate susižeisti.*

e) ***Nepersitempkite. Visuomet tvirtai stovėkite ant žemės, išlaikykite pusiausvyrą.*** *Taip galėsite geriau valdyti elektrinį įrankį netikėtose situacijose.*

f) ***Dėvėkite tinkamą aprangą. Nedėvėkite laisvų rūbų arba laisvai kabančių papuošalų. Plaukus, aprangą ir pirštines laikykite atokiau nuo judančių dalių.*** *Judamosios dalys gali įtraukti laisvus drabužius, papuošalus ar ilgus plaukus.*

g) ***Jei yra įrenginių, skirtų prijungti dulkių trauktuvus ir dulkių surinkimo prietaisus, būtinai juos prijunkite ir tinkamai naudokite.*** *Naudojant dulkių surinkimo įrenginius, galima sumažinti su dulkėmis susijusius pavojus.*

4) ELEKTRINIO ĮRANKIO NAUDOJIMAS IR PRIEŽIŪRA

a) ***Elektros įrankio negalima apkrauti per dideliu darbo krūviu. Darbui atlikti naudokite tinkamą įrankį.*** *Tinkamu elektriniu įrankiu geriau ir saugiau atliksite darbą tokiu greičiu, kuriam jis yra numatytas.*

b) ***Nenaudokite elektrinio įrankio, jeigu jo jungiklis jo nejjungia arba neišjungia.*** *Bet kuris elektrinis įrankis, kurio negalima valdyti jungikliu, yra pavojingas – jį privaloma sutaisyti.*

c) ***Prieš atlikdami bet kokius reguliavimo, priedų pakeitimo arba paruošimo saugojimui darbus, atjunkite šį elektrinį įrankį nuo energijos šaltinio ir (arba) ištraukite akumuliatorių.*** *Tokios apsauginės priemonės sumažina pavojų netyčia įjungti elektrinį įrankį.*

d) ***Tuščiąja eiga veikiantį elektrinį įrankį laikykite vaikams nepasiekiamoje vietoje, ir neleiskite jo naudoti su šiuo elektriniu įrankiu arba šiomis instrukcijomis nesusipažinusiems asmenims.*** *Naudojami nekvalifikuotų vartotojų, elektriniai įrankiai yra pavojingi.*

e) ***Rūpestingai prižiūrėkite elektrinius įrankius. Patikrinkite, ar gerai sulygiuota ir ar nesukimba judančios dalys, ar dalys nesulūžę ir visas kitas būsenas, kurios gali turėti įtakos elektrinio įrankio naudojimui. Jeigu elektrinis įrankis sugadintas, prieš naudojant jį reikia sutaisyti.*** *Daugelis nelaimingų atsitikimų nutinka dėl prastai prižiūrimų elektrinių įrankių.*

f) ***Pjovimo įrankiai turi būti aštrūs ir švarūs.*** *Tinkamai techniškai prižiūrimi pjovimo įrankiai aštriais pjovimo galais mažiau strigs, juos bus lengviau valdyti.*

g) ***Naudokite šį elektrinį įrankį, jo priedus, keičiamąsias dalis ir pan. pagal šią instrukciją ir atsižvelgdami į darbo sąlygas bei darbą, kurį reikia atlikti.*** *Naudojant elektrinį įrankį kitiems darbams nei numatytieji atlikti, gali susidaryti pavojingų situacijų.*

5) AKUMULIATORINIŲ ĮRANKIŲ NAUDOJIMAS IR PRIEŽIŪRA

a) ***Įkraukite naudodami tik gamintojo nurodytą kroviklį.*** *Vieno tipo akumuliatoriui tinkantis kroviklis, naudojamas kitai akumuliatoriui krauti, gali kelti gaisro pavojų.*

b) ***Elektrinius įrankius naudokite tik su specialiai jiems skirtais akumuliatoriais.*** *Naudojant kitos rūšies akumuliatorių kasetes, galima susižeisti arba sukelti gaisrą.*

c) ***Kai akumuliatorius nėra naudojamas, laikykite jį toliau nuo kitų metalinių daiktų, pavyzdžiui, popieriaus sąvaržėlių, monetų, raktų, vinių, varžtų ir kitų mažų metalinių daiktų, dėl kurių gali kilti trumpasis jungimas tarp kontaktų.*** *Sulietę akumuliatoriaus gnybtus galite nusideginti arba patirti gaisrą.*

d) ***Netinkamai naudojant, iš akumuliatoriaus gali ištekėti skysčio; venkite sąlyčio su juo. Jei sąlytis atsitiktinai įvyko, gausiai nuplaukite vandeniu. Jei skysčio pateko į akis, kreipkitės į gydytoją.*** *Iš akumuliatoriaus ištekėjęs skystis gali sudirginti arba nudeginti odą.*

6) TECHNINĖ PRIEŽIŪRA

a) ***Šį elektrinį įrankį privalo techniškai prižiūrėti kvalifikuotas specialistas, naudodamas originalias keičiamąsias dalis.*** *Taip užtikrinsite saugų elektros įrankio darbą.*

Papildomos specialios smūginių veržliarakčių/ suktuvų naudojimo saugos taisyklės

- ***Atlikdami darbus, kurių metu elektrinis įrankis galėtų prisiliesti prie paslėptų laidų, laikykite elektrinį įrankį tik už izoliuotų paviršių.*** *Sukimo antgaliams prisilietus prie „gyvo“ laido, neizoliuotos metalinės elektrinio įrankio dalys gali sukelti elektros smūgį ir nutrenkti operatorių.*

Kiti pavojai

Nepaisant atitinkamų saugos nurodymų pritaikymo ir saugos priemonių naudojimo, tam tikrų kitų pavojų išvengti neįmanoma. Kyla šie pavojai:

- *klausos pablogėjimas;*
- *susižeidimo pavojus dėl svaidomų dalelių;*
- *pavojus nusideginti, nes darbo metu priedai labai įkaista;*
- *pavojus sveikatai dėl vibracijos ilgai naudojant įrankį.*

Ant įrankio esantys ženklai

Ant įrankio rasite pavaizduotas šias piktogramas:



Prieš naudojimą perskaitykite prietaiso naudojimo instrukciją.



Matomas spinduliavimas. Nežiūrėkite tiesiai į šviesą.

DATOS KODO VIETA

Datos kodas, kuriame nurodyti ir pagaminimo metai, yra pažymėtas ant korpuso.

Pavyzdys:

2015 XX XX
Pagaminimo metai

Svarbios saugos taisyklės naudojant visų rūšių akumuliatorių kroviklius

IŠSAUGOKITE ŠIĄ INSTRUKCIJĄ! *Šioje instrukcijoje pateikiamos svarbios saugos ir suderinamų akumuliatorių kroviklių naudojimo taisyklės (žr. skyrių* ***Techniniai duomenys****).*

- *Prieš pradėdami naudoti kroviklį, perskaitykite visus nurodymus ir ant kroviklio, akumuliatoriaus bei gaminio, kuriame naudojamas akumuliatorius, pažymėtus įspėjamuosius ženklus.*



ĮSPĖJIMAS! *Elektros smūgio pavojus. Saugokite kroviklį, kad į jų vidų nepakliūtų vandens. Gali įvykti elektros smūgis.*



ĮSPĖJIMAS! *Rekomenduojame naudoti apsauginį srovės nuotėkio įtaisą, kurio liekamosios srovės stiprumas neviršytų 30 mA.*



DĖMESIO! *Pavojus apsideginti. Norėdami sumažinti sužeidimo pavojų, kraukite tik „DEWALT“ daugkartinio naudojimo akumuliatorius. Kitų rūšių akumuliatoriai gali užsiliepsnoti ir sužeisti jus bei padaryti žalos turtui.*



DĖMESIO! *Prižiūrėkite vaikus, kad jie nežaistų su šiuo buitiniu prietaisu.*

PASTABA. *esant tam tikroms sąlygoms, kai kroviklis įjungtas į maitinimo tinklą, kokia nors pašalinė medžiaga gali sujungti trumpuoju jungimu neapsaugotus, kroviklio viduje esančius krovimo kontaktus. Reikėtų saugoti, kad pro kroviklio angas į jo vidų nepatektų pašalinių medžiagų, pavyzdžiui, plieno drožlių, aliuminio folijos ar kitų susikaupusių metalo dalelių. Kai į kroviklį neįdėtas akumuliatorius, visuomet išjunkite kroviklį iš elektros tinklo. Prieš pradėdami valyti kroviklį, ištraukite jo kištuką iš maitinimo tinklo.*

- ***NEBANDYKITE krauti akumuliatorių pakuočių kitais krovikliais, nei nurodyti šiame vadove.*** *Kroviklis ir akumuliatorius specialiai pagaminti veikti kartu.*
- *Šie krovikliai* ***nėra skirti „DEWALT“ daugkartinio naudojimo akumuliatoriams krauti.*** *Bet kaip kitaip naudojant šį įrenginį, gali kilti gaisro, elektros smūgio pavojus arba pavojus žūti nuo elektros srovės.*
- ***Saugokite kroviklį nuo lietaus ar sniego.***
- ***Išjungdami kroviklį iš elektros lizdo, traukite už kištuko, o ne už laido.*** *Taip sumažės pavojus pažeisti elektros kištuką ir laidą.*
- ***Įsitikinkite, kad laidas nutiestas taip, kad ant jo niekas neužlips, už jo neužklius ar kitaip jo nesugadins ar nepaveiks.***
- ***Nenaudokite ilginimo laido, nebent tai būtų visiškai būtina.*** *Naudojant netinkamą ilginimo laidų, gali kilti gaisro, elektros smūgio pavojus arba pavojus žūti nuo elektros srovės.*
- ***Ant kroviklio nedėkite jokių daiktų, nedėkite kroviklio ant minkšto paviršiaus, kad nebūtų uždengtos jo ventiliacijos angos ir įrenginio vidus pernelyg neperkaistų.*** *Kroviklį statykite atokiai nuo bet kokio šilumos šaltinio. Kroviklis aušinamas pro korpuso viršuje ir apačioje esančias ventiliacijos angas.*
- ***Nenaudokite kroviklio su pažeistu laidu ar elektros kištuku –*** *tuoj pat atiduokite juos taisyti.*
- ***Nenaudokite kroviklio, jei jis buvo stipriai sutrenktas, numestas arba kitaip kaip nors sugadintas.*** *Atiduokite jį į įgaliotąjį techninės priežiūros centrą, kad pataisytų.*
- ***Neardykite kroviklio; kai reikia atlikti jo techninės priežiūros arba remonto darbus, atiduokite jį į įgaliotąjį techninės priežiūros centrą.*** *Netinkamai surinkus šį įrenginį, gali kilti gaisro, elektros smūgio pavojus arba pavojus žūti nuo elektros srovės.*
- *Jeigu būtų pažeistas elektros laidas, gamintojas, techninės priežiūros centro atstovas arba panašus kvalifikuotas asmuo privalo nedelsiant jį pakeisti, kad neįvyktų nelaimė.*
- ***Prieš pradėdami valyti kroviklį, išjunkite jį iš elektros lizdo. Taip sumažės elektros smūgio pavojus.*** *Išėmus akumuliatorių, šis pavojus nesumažės.*
- ***NIEKADA*** *nebandykite kartu sujungti dviejų kroviklių.*
- ***Kroviklis skirtas veikti esant standartinei, namų ūkyje naudojamai 230 V elektros srovei. Nebandykite naudoti esant jokiai kitai įtampai.*** *Tai nėra automobilinis kroviklis.*

IŠSAUGOKITE ŠIĄ INSTRUKCIJĄ

Krovikliai

Krovikliais DCB105, DCB107, DCB113 ir DCB115 galima krauti 10,8 V, 14,4 V ir 18 V galios ličio jonų XR (DCB140, DCB141, DCB142, DCB143, DCB144, DCB145, DCB180, DCB181, DCB182, DCB183, DCB183B, DCB184, DCB184B ir DCB185) akumuliatorius. „DEWALT“ kroviklių reguliuoti nereikia, jie sukurti taip, kad juos naudoti būtų kaip įmanoma paprasčiau.

Krovimas (2 pav.)

1. Prieš įdėdami akumuliatorių į kroviklį, įkiškite kroviklio elektros laido kištuką į tinkamą kintamosios srovės lizdą.
2. Įdėkite akumuliatorių (F) į kroviklį. Be perstojo žybčiojanti raudona (krovimo) lemputė rodo, kad krovimas pradėtas.
3. Krovimas bus baigtas, kai ši raudona lemputė ŠVIES nuolat. Blokas visiškai įkrautas, jį galima tuoj pat naudoti arba palikti jį kroviklyje.

PASTABA. Norėdami užtikrinti maksimalų ličio jonų akumuliatoriaus veikimą ir tarnavimo laiką, prieš naudodami akumuliatorių pirmą kartą, visiškai jį įkraukite.

Krovimas

Žr. į toliau pateiktą lentelę, kurioje nurodytos akumuliatoriaus krovimo būsenos.

Įkrovimo indikatoriai: DCB105

kraunamas	— — — —
visiškai įkrautas	———
karšto / šalto bloko įjungimo uždelsimas	—•—•—•
iš naujo įdėti akumuliatorių	• • • • • • • • •

Įkrovimo indikatoriai: DCB107, DCB112, DCB113, DCB115

kraunamas	— — — —
visiškai įkrautas	———
karšto / šalto bloko įjungimo uždelsimas*	— — | ———

***DCB107, DCB112, DCB113, DCB115:** Tuo metu raudona lemputė tebežybčios, o geltona kontrolinė lemputė švies be perstojo. Akumuliatoriui pasiekus tinkamą temperatūrą, geltona kontrolinė lemputė užges ir kroviklis vėl bus kraunamas.

Suderinamas kroviklis(-iai) sugedusio akumuliatoriaus nekraus. Kroviklis parodys, kad akumuliatorius yra sugedęs: arba neužsidegs jo kontrolinė lemputė, arba lemputė žybčios pagal akumuliatoriaus ar kroviklio gedimo indikacijos modelį.

PASTABA. Tai gali reikšti ir kroviklio gedimą.

Jeigu kroviklis rodo gedimą, atiduokite kroviklį ir akumuliatorių į įgaliotąjį techninės priežiūros centrą, kad jie būtų patikrinti.

KARŠTO / ŠALTO BLOKO ĮJUNGIMO UŽDELSIMAS

Jei kroviklis nustato, kad akumuliatoriaus temperatūra yra per aukšta arba per žema, automatiškai įsijungia atidėjimo režimas, t. y. krovimas atidedamas tol, kol akumuliatoriaus temperatūra nebus tinkama. Po to kroviklis automatiškai įjungs krovimo režimą. Ši prietaiso savybė užtikrina maksimalų akumuliatoriaus tarnavimo laiką.

Šaltas akumuliatorius bus kraunamas dvigubai lėčiau nei šiltas. Akumuliatorius bus lėčiau kraunamas per visą krovimo ciklą ir nepasieks maksimalaus krovimo greičio net ir tada, jei akumuliatorius sušils.

TIK LIČIO JONŲ AKUMULIATORIAI

XR ličio jonų įrankiai yra sukurti panaudojant elektroninės apsaugos sistemą, kuri apsaugos akumuliatorių nuo perkrovų, perkaitimo arba visiško išeikvojimo.

Įsijungus elektroninės apsaugos sistemai, įrankis automatiškai išsijungs. Jeigu taip atsitiktų, dėkite ličio jonų akumuliatorių į kroviklį ir visiškai jį įkraukite.

Svarbios saugos taisyklės naudojant visų rūšių akumuliatorius

Užsakydami akumuliatorius keitimui, būtinai įrašykite katalogo numerį ir įtampos dydį.

Išėmus akumuliatorių iš dėžutės, jis nėra visiškai įkrautas. Prieš pradėdami naudoti akumuliatorių ir kroviklį, perskaitykite toliau pateiktas saugos taisykles. Po to vadovaukitės nurodyta krovimo procedūra.

PERSKAITYKITE VISUS NURODYMUS.

- ***Akumuliatorių nekraukite ir nenaudokite sprogioje aplinkoje, pavyzdžiui ten, kur yra degių skysčių, dujų arba dulkių.*** *Įdedant arba ištraukiant akumuliatorių iš kroviklio, dulkės ar garai gali užsidegti.*

- ***Niekada nekiškite akumuliatoriaus į kroviklį jėga. Jokiu būdu nemodifikuokite akumuliatoriaus, norėdami, kad jis tilptų į nesuderinamą kroviklį, nes akumuliatorius gali trūkti ir sunkiai sužeisti.***
- *Akumuliatorius kraukite tik „DEWALT“ krovikliais.*
- ***NETAŠKYKITE** ir vandeniu ir nenardinkite į vandenį ar kokį nors kitą skystį.*
- ***Akumuliatorių pakuotės negalima laikyti ar krauti ten, kur aplinkos temperatūra gali pasiekti ar viršyti 40 °C (104 °F) (pavyzdžiui, vasarą lauko pašiūrėse ar metaliniuose pastatuose).***

***ĮSPĖJIMAS!** Niekada jokiais būdais nebandykite atidaryti akumuliatoriaus. Nedėkite akumuliatoriaus į kroviklį, jei jo korpusas įskilęs ar pažeistas. Neskaldykite, nemėtykite ir negadinkite akumuliatoriaus. Nenaudokite akumuliatoriaus ar kroviklio, kurie buvo stipriai sutrenkti, numesti, pervažiuoti ar pažeisti kokiu nors kitu būdu (t. y. perverti vinimi, sutrenkti plaktuku, ant jų buvo atsistota ir pan.). Gali įvykti elektros smūgis arba kyla pavojus žūti nuo elektros srovės. Sugadintus akumuliatorius reikia atiduoti į techninės priežiūros centrus, kur jie bus perdirbti ir pakartotinai panaudoti.*

***DĖMESIO! Nenaudojamą įrankį paguldykite ant šono ant lygaus paviršiaus, kur už jo niekas neužkliu**s ir kur jis ant nieko nenukris. Kai kuriuos įrankius su didesniais akumuliatoriais galima ant jų pastatyti, tačiau juos galima netyčia nugriauti.*

SAUGOS INSTRUKCIJA, TAIKYTINA NAUDOJANT LIČIO JONŲ (LI-ION) AKUMULIATORIUS

- ***Laužе akumuliatorius gali sprogti.** Deginant ličio jonų akumuliatorius, susidaro nuodingų garų ir medžiagų.*
- ***Jeigu akumuliatoriaus skysčio patektų ant odos, nedelsdami nuplaukite tą vietą vandeniu ir švelniu muilu.** Jeigu akumuliatoriaus skysčio patektų į akis, skalaukite atmerktas akis bent 15 minučių arba tol, kol nebejausite dirginimo. Jeigu prireiktų kreiptis pagalbos į medikus, žinokite, kad akumuliatoriaus elektrolito tirpalas yra sudarytas iš skystų organinių karbonatų ir ličio druskų mišinio.*
- ***Atidarius akumuliatoriaus elementus, juose esanti medžiaga gali sudirginti kvėpavimo organus.** Įkvėpkite gaivaus oro. Jeigu simptomai neišnyktų, kreipkitės pagalbos į medikus.*

***ĮSPĖJIMAS!** Pavojus apsideginti. Pakliuvus kibirkščiai ar liepsnai, akumuliatoriaus skystis gali užsiliepsnoti.*

Gabenimas

„DEWALT“ ličio jonų akumuliatoriai atitinka galiojančias gabenimo taisykles, kaip nurodyta pramoniniuose ir teisiniuose standartuose, įskaitant JT rekomendacijas dėl pavojingų prekių gabenimo; Tarptautinės oro transporto asociacijos (IATA) taisykles dėl pavojingų prekių vežimo, Tarptautinio pavojingų krovinių vežimo jūra kodekso (IMDG) taisykles ir Europos sutartį dėl pavojingų krovinių tarptautinio vežimo keliais (ADR). Ličio jonų maitinimo elementai ir akumuliatoriai yra išbandyti pagal JT testų ir kriterijų vadovo 38.3 punktą, kaip nurodyta JT rekomendacijose dėl pavojingų prekių gabenimo.

Daugeliu atvejų „DEWALT“ akumuliatorių vežimas nebus klasifikuojamas kaip visiškai reglamentuojamas 9 klasės pavojingų medžiagų vežimas. Paprastai vežimas priskiriamas 9 klasės kroviniui dviem atvejais:

1. Gabenant oro transportu daugiau nei du „DEWALT“ ličio jonų akumuliatorius, kai pakuotėje yra tik akumuliatorius (be įrankių); ir
2. Gabenant bet kokią ličio jonų akumuliatorių, kurių energijos klasė viršija 100 vatvalandžių (Wh), siuntą. Ant visų ličio jonų akumuliatorių yra nurodyta vatvalandžių klasė.

Nesvarbu, ar siunta yra visiškai reglamentuojama, ar ne – vežėjas privalo pasidomėti naujausiais galiojančiais reikalavimais dėl pakavimo, ženklinimo/žymėjimo ir dokumentų reikalavimų.

Vežant akumuliatorius, gali kilti gaisras, jeigu akumuliatoriaus gnybtai būtų netyčia sujungti laidžiosiomis medžiagomis. Veždami akumuliatorius, užtikrinkite, kad akumuliatorių gnybtų būtų apsaugoti ir tinkamai izoliuoti nuo medžiagų, kurios galėtų juos sujungti ir sukelti trumpąjį jungimą.

Šiame instrukcijos skyriuje pateikta informacija yra teisinga ir, mūsų manymu, tiksli šio dokumento sukūrimo metu. Visgi garantija – akivaizdi arba numanoma – nesuteikiama. Pirkėjo pareiga savo veiksmais būtinai laikytis galiojančių įstatymų.

Akumuliatorius

AKUMULIATORIAUS TIPAS

Modelis DCF887 veikia su 18 voltų akumuliatoriumi.

Galima naudoti akumuliatorius DCB180, DCB181, DCB182, DCB183, DCB183B DCB184, DCB184B arba DCB185. Daugiau informacijos rasite skyriuje ***Techniniai duomenys***.

Patarimai, kaip sandėliuoti

1. Geriausia saugojimui vieta turi būti vėsi ir sausa, esanti atokiai nuo tiesioginių saulės spindulių, pernelyg didelės šilumos arba šalčio. Norėdami užtikrinti optimalų veikimą ir naudojimo laiką, nenaudojamus akumuliatorius laikykite kambario temperatūroje.
2. Norint, kad akumuliatorius tarnautų kuo ilgiau, jį laikykite vėsioje, sausoje vietoje visiškai įkrautą, išimtą iš kroviklio.

PASTABA. Akumuliatorių negalima laikyti visiškai iškrautų. Prieš naudojimą akumuliatorių privaloma dar kartą įkrauti.

Ant kroviklių ir akumuliatorių esančios etiketės

Kartu su šiame vadove naudojamais simboliais gali būti naudojamos ir šios kroviklių ir akumuliatorių etiketėse esančios piktogramos:



Prieš naudojimą perskaitykite prietaiso naudojimo instrukciją.



Įkrovimo laikas nurodytas skyriuje „***Techniniai duomenys***“.



Akumuliatorius kraunamas.



Akumuliatorius įkrautas.



Akumuliatorius sugedęs.



Karšto / šalto bloko įjungimo uždelsimas.



Patikrinimui nenaudokite el. srovei laidžių daiktų



Nekraukite apgadintų akumuliatorių.



Saugokite nuo vandens



Pažeistus laidus nedelsiant pakeiskite naujais.



Kraukite tik esant 4–40 °C aplinkos oro temperatūrai.



Skirta naudoti tik patalpoje.



Išmeskite akumuliatorių tinkamai rūpindamiesi aplinka



„DEWALT“ akumuliatorius kraukite tik specialiais „DEWALT“ krovikliais. „DEWALT“ krovikliais kraunant ne „DEWALT“ firmos akumuliatorius, akumuliatoriai gali sprogti arba sukelti pavojingų situacijų (žr. skyrių ***Techniniai duomenys***).



Nedeginkite akumuliatoriaus.

Pakuotės turinys

Pakuotėje yra:

1 Smūginis suktuvas

1 Kroviklis

1 Ličio jonų akumuliatorius (modeliai M1, L1, C1, P1, D1, D1B)

2 Ličio jonų akumuliatoriai (modeliai M2, L2, C2, P2, D2, D2B)

3 Ličio jonų akumuliatoriai (modeliai M3, L3, C3, P3, D3, D3B)

1 Magnetinis sukimo antgalio laikiklis

1 Diržo kabliukas

1 Įrankių dėžė

1 Naudojimo instrukcija

1 Programėlės „Tool Connect™“ naudojimo instrukcija (B modeliai)

PASTABA. Modeliai N pateikiami be akumuliatorių, kroviklių ir įrankių dėžių. Modeliai NT pateikiami be akumuliatorių ir kroviklių. Modeliuose B yra „Bluetooth®“ akumuliatoriai.

PASTABA. „Bluetooth®“ žodžio ženklas ir logotipai priklauso bendrovei „Bluetooth®, SIG, Inc.“ ir norint bet kokiu būdu naudoti tokius ženklus, reikia gauti bendrovės „DEWALT“ licenciją. Visi kiti prekių ženklai ir prekybiniai pavadinimai yra atitinkamų jų savininkų nuosavybė.

- *Patikrinkite įrankį, dalis arba priedus, ar jie nebuvo apgadinti pristatymo metu.*
- *Prieš naudojimą skirkite laiko atidžiai perskaityti ir suprasti šį vadovą.*

Aprašymas (1 pav.)

ĮSPĖJIMAS! *Niekada nekeiskite elektrinio įrankio arba kokios nors jo dalies. Galite patirti turtinę žalą arba susižaloti.*

A. Gaidukas
B. Sukimo krypties valdymo mygtukas
C. Kumštelinio griebtuvo žiedas
D. 6,35 mm (1/4 col.) šešiakampis griebtuvas
E. Akumuliatoriaus atlaisvinimo mygtukas
F. Akumuliatorius
G. Apšvietimo lemputės
H. Diržo kabliukas (papildomas priedas)
I. Montavimo varžtas
J. Pagrindinė rankena
K. Režimo valdiklis
L. Magnetinis sukimo antgalio laikiklis

NUMATYTOJI NAUDOJIMO PASKIRTIS

Šis smūginis suktuvas skirtas profesionaliems varžtų sukimo darbams. Smūginė funkcija padaro šį įrankį ypač naudingu skląsčiams, sklendėms, sąvaržoms, fiksatoriams į medį, metalą ir betoną kalti.

NENAUDOKITE esant drėgnoms oro sąlygoms arba šalia degių skysčių ar dujų.

Šis smūginis suktuvas yra profesionalus elektrinis įrankis.

NELEISKITE vaikams liesti šio įrankio. Jei šį įrankį naudoja nepatyrę operatoriai, juos reikia prižiūrėti.

- **Maži vaikai ir silpni žmonės.** Šiuos prietaisu be priežiūros negalima naudotis mažiems vaikams arba asmenims su protine negalia.
- Šis įrankis neskirtas naudoti menkesnių fizinių, sensorinių ar protinių gebėjimų asmenims (įskaitant vaikus) arba asmenims, kuriems trūksta patirties ir žinių, nebent juos prižiūrėtų už jų saugumą atsakingas asmuo. Vaikai niekada neturi būti palikti vieni su šiuo įrankiu.

Elektros sauga

Šis elektrinis variklis skirtas tik vieno dydžio įtampai. Visuomet patikrinkite, ar akumuliatoriaus įtampa atitinka duomenų lentelėje nurodytą įtampą. Visuomet patikrinkite, ar jūsų kroviklio įtampa atitinka jūsų maitinimo tinklo įtampą.

Atsižvelgiant į standartą EN 60745, šis „DEWALT“ įrankis turi dvigubą izoliaciją; todėl įžeminimo laidas nėra būtinas.

Jeigu būtų pažeistas maitinimo laidas, jį reikia pakeisti specialiai paruoštu laidu, kurį galima įsigyti „DEWALT“ techninės priežiūros centre.

Elektros kištuko keitimas (tik Jungtinės Karalystės ir Airijos vartotojams)

Jeigu reikia sumontuoti naują elektros kištuką:

- *Saugiai išmeskite seną elektros kištuką.*
- *Rudą laidą junkite prie gyvo elektros kištuko įvado.*
- *Mėlyną laidą junkite prie neutralaus elektros kištuko įvado.*

ĮSPĖJIMAS! *Prie įžeminimo įvado nieko jungti nereikia.*

Vadovaukitės montavimo instrukcija, pateikiama su aukštos kokybės kištukais. Rekomenduojamas saugiklis: 3 A.

Ilginimo laido naudojimas

Ilgintuvą reikėtų naudoti tik tada, kai tai būtina. Naudokite tik sertifikuotą ilginimo laidą, kurio galia atitiktų jūsų kroviklio galią (žr. skyrių ***Techniniai duomenys***). Minimalus laido skersmuo – 1 mm²; maksimalus laido ilgis – 30 m.

Jeigu naudojate kabelio ritę, visuomet iki galo išvyniokite kabelį.

SURINKIMAS IR REGULIAVIMO DARBAI

ĮSPĖJIMAS! Norėdami sumažinti rimtų susižeidimų pavojų, prieš atlikdami bet kokius įtaisų ar priedų reguliavimo ar išmontavimo / sumontavimo darbus, išjunkite įrankį ir ištraukite akumuliatorių. *Bet koks netyčinis įrankio paleidimas gali sužeisti.*

ĮSPĖJIMAS! *Naudokite tik „DEWALT“ akumuliatorius ir kroviklius.*

Akumuliatoriaus įdėjimas ir išėmimas iš įrankio (2 pav.)

PASTABA. Įsitikinkite, kad akumuliatorius (F) yra visiškai įkrautas.

KAIP ĮDĖTI AKUMULIATORIŲ Į ĮRANKIO RANKENĄ

1. Norėdami įtaisyti akumuliatorių (F), laikykite jį ties įrankio rankenoje esančiais grioveliais (2 pav.).

2. Kiškite akumuliatorių į rankeną, kol jis bus tvirtai įtaisytas įrankyje ir spragtelėdamas tinkamai užsifiksuos.

KAIP IŠIMTI AKUMULIATORIŲ IŠ ĮRANKIO

1. Paspauskite atlaisvinimo mygtuką (E) ir tvirtai ištraukite akumuliatorių iš įrankio rankenos.
2. Įdėkite akumuliatorių pakuotę į kroviklį, kaip aprašyta šio vadovo skyriuje apie kroviklį.

AKUMULIATORIAUS ĮKROVIMO LYGIO MATUOKLIS (2 PAV.)

Kai kuriuose „DEWALT“ akumuliatoriuose įrengtas įkrovimo lygio matuoklis, kurį sudaro trys žalios diodinės lemputės, rodančios akumuliatoriaus įkrovimo lygį.

Norėdami įjungti įkrovimo lygio matuoklį, paspauskite ir palaikykite nuspaudę įkrovimo lygio matuoklio mygtuką (M). Užsidegusių trijų žalių diodinių lempučių kombinacija parodys, kiek akumuliatoriuje liko energijos. Kai akumuliatoriaus įkrovimo lygis nesieks minimalios leistinos naudojimo ribos, įkrovimo lygio matuoklis nešvies ir akumuliatorių reikės įkrauti.

PASTABA. Įkrovimo lygio matuoklis tik parodo, kiek akumuliatoriuje liko energijos. Jis neparodo įrankio funkcinių galimybių ir jo rodmenys priklauso nuo gaminio sudedamųjų dalių, temperatūros bei kokiam darbui įrankį naudoja galutinis vartotojas.

Diržo kabliukas ir magnetinis sukimo antgalio laikiklis (1 pav.)

ĮSPĖJIMAS! Norėdami sumažinti sunkių susižeidimų pavojų, prieš atlikdami bet kokius įtaisų ar priedų reguliavimo ar išmontavimo / sumontavimo darbus, išjunkite įrankį ir ištraukite akumuliatorių.

ĮSPĖJIMAS! Norėdami sumažinti pavojų sunkiai susižeisti, NEKABINKITE *įrankio aukštai virš galvos ir nekabinkite nieko ant diržo kabliuko.* ***DIRŽO KABLIUKĄ KABINKITE TIK*** *ant darbinio diržo.*

ĮSPĖJIMAS! Norėdami sumažinti pavojų sunkiai susižeisti, *užtikrinkite, kad varžtas, laikantis diržo kabliuką, būtų tvirtai užveržtas.*

SVARBU! Tvirtindami arba keisdami diržo kabliuką ar magnetinį sukimo antgalio laikiklį, naudokite tik pateiktąjį varžtą (I). Patikrinkite, ar tvirtai užveržtas varžtas.

Diržo kabliuką (H) ir magnetinį sukimo antgalio laikiklį (L) galima tvirtinti bet kurioje įrankio pusėje naudojant tik pateiktąjį varžtą (I), kad įrankį galėtų naudoti ir kairiarankiai, ir dešiniarankiai. Jei kabliuko arba magnetinio sukimo antgalio laikiklio visai nenaudosite, galite jį nuimti.

Norėdami perkelti diržo kabliuką arba magnetinį sukimo antgalio laikiklį, atsukite jį laikantį varžtą (I), o tada sumontuokite priešingoje pusėje. Patikrinkite, ar tvirtai užveržtas varžtas.

NAUDOJIMAS

Naudojimo instrukcija

ĮSPĖJIMAS! *Visuomet laikykitės saugos nurodymų ir taisyklių.*

ĮSPĖJIMAS! Norėdami sumažinti sunkių susižeidimų pavojų, prieš atlikdami bet kokius įtaisų ar priedų reguliavimo ar išmontavimo / sumontavimo darbus, įjunkite sukimo krypties valdymo mygtuko blokavimą arba išjunkite įrankį ir ištraukite akumuliatorių.

Tinkama rankų padėtis (3 pav.)

ĮSPĖJIMAS! *Norėdami sumažinti sunkaus susižeidimo pavojų,* ***VISUOMET*** *laikykite rankas tinkamoje padėtyje.*

ĮSPĖJIMAS! *Norėdami sumažinti sunkaus susižeidimo pavojų,* ***VISUOMET*** *tvirtai laikykite įrankį, kad atlaikytumėte staigią reakciją.*

Tinkama rankų padėtis: viena ranka turi būti ant pagrindinės rankenos (J).

Greičio reguliavimo gaidukas (1 pav.)

Jei norite išjungti įrankį, spauskite gaiduką (A). Norėdami įrankį išjungti, atleiskite gaiduką. Šiame įrankyje įrengtas stabdis. Visiškai atleidus gaiduką, griebtuvas sustos.

Greičio keitimo jungiklis suteikia galimybę pasirinkti tinkamiausią greitį konkrečiam darbui atlikti. Kuo stipriau spaudžiate gaiduką, tuo greičiau veikia įrankis. Kad įrankis tarnautų ilgiau, greitį keiskite tik pradėdami sukti veržles.

PASTABA. Nerekomenduojama be perstojo keisti greitį. Jei taip darysite, galite sugadinti jungiklį, todėl venkite nuolat keisti greitį.

Sukimosi krypties valdymo mygtukas (1 pav.)

Naudojant sukimo krypties valdymo mygtuką (B), nustatoma įrankio sukimosi kryptis, be to, jis naudojamas ir kaip blokavimo mygtukas.

Norėdami pasirinkti sukimo į priekį kryptį, atleiskite gaiduką (A) ir nuspauskite dešiniąją sukimo krypties valdymo mygtuko (B)pusę.

Norėdami pasirinkti sukimo atgal kryptį, atleiskite gaiduką (A) ir nuspauskite kairiąją sukimo krypties valdymo mygtuko (B) pusę. Centrinė valdymo mygtuko padėtis užfiksuoja gaiduką (A) išjungimo padėtyje. Keisdami valdymo mygtuko padėtį, būtinai atleiskite gaiduką.

PASTABA. Pakeitus sukimosi kryptį ir pirmą kartą paleidus įrankį, paleidimo metu gali pasigirsti spragtelėjimas. Tai normalu ir nereiškia, kad prietaisas sugedo.

Apšvietimo lemputės (1 pav.)

Aplink 6,35 mm (1/4 col.) skersmens šešiakampį kumštelinį griebtuvą (D) yra įrengtos trys apšvietimo lemputės (G). Paspaudus gaiduką, lemputės įjungiamos.

Gaiduką atleidus, lemputės šviečia dar 20 sekundžių.

PASTABA. Apšvietimo lemputės skirtos darbo vietai betarpiškai apšviesti ir nėra skirtos naudoti vietoje žibintuvėlio.

Režimo valdiklis (1, 4 pav.)

Šiame įrankyje yra įrengtas režimo valdiklis (K), kuris leidžia pasirinkti vieną iš trijų režimų. Pasirinkite atliekamam darbui tinkamą režimą ir reguliuokite įrankio veikimo greitį, naudodami greičio reguliavimo gaiduką (A).

Tikslusis sukimas (4 pav.)

Be įprastų smūginio sukimo režimų šis įrankis turi tiksliojo sukimo režimą, kuris leidžia tiksliau valdyti įrankį atliekant subtilesnius darbus, kad nebūtų apgadintos medžiagos arba tvirtinimo elementai. Jis idealiai tinka lengviems darbams, pavyzdžiui montuojant spintelių vyrių arba įrenginių varžtus. Atlikdami lengvus darbus, jeigu abejojate, pasirinkite tiksliojo sukimo režimą, kad įrankis veiktų kaip suktuvas; tada (jeigu reikia), varžto galvutei pasiekus ruošinį, panaudokite lėtą smūginį režimą, kad galvutė būtų įsukta lygiai sulig ruošinio paviršiumi.

PASTABA. Šis režimas skirtas lengviems varžtų sukimo darbams. Jeigu įrankiui veikiant tiksliojo sukimo režimu varžtas nebus sukamas, pasirinkite 2 režimą, kuris užtikrins reikiamą sukimo galią.

			DCF887
1 režimas	Tikslusis sukimas	spm	0-1 000
2 režimas	Įprastas smūginis sukimas	spm	0-2 800
3 režimas	Didelio greičio smūginis sukimas	spm	0-3 250

Greitai atlaisvinamas griebtuvas (2, 5, 6 pav.)

ĮSPĖJIMAS! *Naudokite tik smūginius priedus. Nesmūginiai priedai gali sutrūkti ir sukelti pavojingas sąlygas. Prieš naudojimą patikrinkite priedą ir įsitikinkite, ar jis nesuskilęs.*

PASTABA. Į šį griebtuvą galima dėti tik 6,35 mm (1/4 col.) šešiakampius priedus.

Prieš pakeisdami priedus, užfiksuokite sukimo krypties valdymo mygtuką (B) (centrinėje) padėtyje arba ištraukite akumuliatorių.

Norėdami įdėti priedą, įkiškite jį iki galo. Priedas yra tinkamai užfiksuotas (5 pav.).

Norėdami ištraukti priedą, atitraukite griebtuvo žiedą (C) nuo įrankio priekio. Išimkite priedą (6 pav.).

Naudojimas

Šis smūginis įrankis suka tokia maksimalia veržimo jėga:

Kat. #	Nm
DCF887	205

DĖMESIO! *Įsitikinkite, kad varžtas ir (arba) sistema atlaikys įrankio sukeliamus sūkius. Pernelyg didelis sūkio momentas gali sugadinti įrankį ir sužeisti operatorių.*

1. Įkiškite priedą į griebtuvą. Laikykite įrankį nukreipę tiesiai į ruošinį.
2. Spauskite gaiduką ir pradėkite darbą. Norėdami sustoti, gaiduką atleiskite. Visuomet patikrinkite, ar sukuriamas tinkamas sukimo momentas, nes jis darbo metu priklauso nuo įvairių veiksnių, įskaitant:
   - ***Įtampa:*** *dėl beveik išsikrovusio akumuliatoriaus susidaro maža įtampa, dėl kurios sumažėja sukimo momentas.*
   - ***Lizdo dydis:*** *naudojant netinkamo dydžio lizdą, sumažėja sukimo momentas.*
   - ***Varžto dydis:*** *didesnio skersmens varžtams sukti paprastai reikia didesnio*

sukimo momento. Sukimo momentas taip pat priklauso nuo varžto ilgio, klasės ir sukimo koeficiento.

- ***Varžtas:*** *įsitikinkite, kad varžtai nesurūdiję ir švarūs, kad jie būtų sukami tinkamu sukimo momentu.*
- ***Medžiaga:*** *sukimo momentui poveikio turi ir medžiagos rūšis bei paviršiaus apdaila.*
- ***Veržimo trukmė:*** *ilgiau sukant, sukama stipriau. Sukant ilgiau nei rekomenduojama, varžtai gali būti pernelyg įveržiami, persukami arba sugadinami.*

TECHNINĖ PRIEŽIŪRA

Šis „DEWALT“ elektrinis įrankis skirtas ilgalaikiam darbui, prireikiant minimalios techninės priežiūros. Įrankis tarnaus kokybiškai ir ilgai, jei jį tinkamai prižiūrėsite ir reguliariai valysite.

ĮSPĖJIMAS! Norėdami sumažinti rimtų susižeidimų pavojų, prieš atlikdami bet kokius įtaisų ar priedų reguliavimo ar išmontavimo / sumontavimo darbus, išjunkite įrankį ir ištraukite akumuliatorių. *Bet koks netyčinis įrankio paleidimas gali sužeisti.*

Krovikliui ir akumuliatoriui jokios techninės priežiūros nereikia.

Tepimas

Šio elektrinio įrankio papildomai tepti nereikia.

Valymas

ĮSPĖJIMAS! *Kai tik pastebėsite, kad pagrindiniame korpuse arba aplink ventiliacijos angas susikaupė purvo ir dulkių, išpūskite juos sausu oru. Atlikdami šį darbą dėvėkite aprobuotas akių apsaugas ir respiratorius.*

ĮSPĖJIMAS! *Nemetalinių įrankio dalių niekada nevalykite tirpikliais arba kitomis stipriomis cheminėmis medžiagomis. Šie chemikalai gali susilpninti šioms dalims panaudotas plastmasines medžiagas. Naudokite tik muiluotame vandenyje sudrėkintą skepetą. Visuomet saugokite įrankį nuo bet kokių skysčių; niekada nepanardinkite jokios šio įrankio dalies į skystį.*

KROVIKLIO VALYMO INSTRUKCIJA

ĮSPĖJIMAS! *Elektros smūgio pavojus. Prieš pradėdami valyti kroviklį, išjunkite jį iš elektros lizdo. Purvą ir tepalą nuo kroviklio paviršiaus galima nuvalyti šluoste arba minkštu, nemetaliniu šepetėliu. Nenaudokite vandens arba kokių nors kitokių valymo priemonių tirpalų.*

Pasirenkami priedai

ĮSPĖJIMAS! *Kadangi kiti nei „DEWALT“, priedai nebuvo išbandyti su šiuo gaminiu, juos naudoti su šiuo gaminiu gali būti pavojinga. Norėdami sumažinti sužeidimo pavojų, su šiuo gaminiu rekomenduojama naudoti tik „DEWALT“ priedus.*

Dėl papildomos informacijos apie tinkamus priedus kreipkitės į savo vietos tiekėją.

Aplinkosauga

Atskiras atliekų surinkimas. Šio gaminio negalima išmesti kartu su kitomis namų ūkio atliekomis.

Jeigu vieną dieną nutartumėte, kad norite pakeisti šį „DEWALT“ gaminį nauju arba jeigu jis jums daugiau nereikalingas, neišmeskite jo su kitomis namų ūkio atliekomis. Atiduokite šį gaminį į atskirą surinkimo punktą.

Rūšiuojant panaudotus produktus ir pakuotę, sudaroma galimybė juos perdirbti ir panaudoti iš naujo. Tokiu būdu padėsite sumažinti aplinkos taršą ir naujų žaliavų poreikį.

Vietiniuose reglamentuose gali būti numatytas atskiras elektrinių gaminių surinkimas iš namų ūkių, iš savivaldybių atliekų surinkimo vietų, arba juos, perkant naują gaminį, gali paimti prekybos agentai.

Bendrovė „DEWALT“ surenka atitarnavusius savo gamybos „DEWALT“ prietaisus ir pasirūpina ekologišku jų utilizavimu. Norėdami pasinaudoti šia paslauga,grąžinkite savo gaminį bet kuriam įgaliotajam remonto atstovui, kuris paims įrankį mūsų vardu.

Artimiausios remonto dirbtuvės adresą sužinosite susisiekę su artimiausia „DEWALT“ atstovybe,

šioje instrukcijoje nurodytu adresu. Be to, įgaliotųjų „DEWALT“ įrangos remonto dirbtuvių sąrašą bei tikslią informaciją apie mūsų gaminių techninės priežiūros centrus, jų kontaktinę informaciją rasite internete adresu: **www.2helpU.com**.



Daugkartinio naudojimo akumuliatorius

Šis ilgalaikiam tarnavimui skirtas akumuliatorius yra įkraunamas tuomet, kai nebeturi pakankamai krūvio ir nebegali maitinti įrankio pakankama galia. Fiziškai susidėvėjusį produktą reikia pašalinti taip, kad jis neužterštų aplinkos:

- Visiškai iškrovę akumuliatorių, nuimkite jį nuo įrankio.
- Ličio jonų akumuliatoriai yra perdirbami. Grąžinkite juos įgaliotam atstovui arba priduokite į surinkimo punktą. Taip surinkti akumuliatoriai bus perdirbti arba tinkamai pašalinti.

RENTWAY